ECODIS
LUMIERE AIR SECURITE

FICHE TECHNIQUE 01/10/06

PLAN DE CHEVETRE-ECOBAC

Type de profil	NERVESCO 3.45.1000 TS
Côtes commerciales	110 x 180
Côtes intérieures chevêtre (mm)	1900 x 1930
type de mécanisme	TC & PN
Nbr de plaques	2
(S.G.O.) Av (m²)	1.98

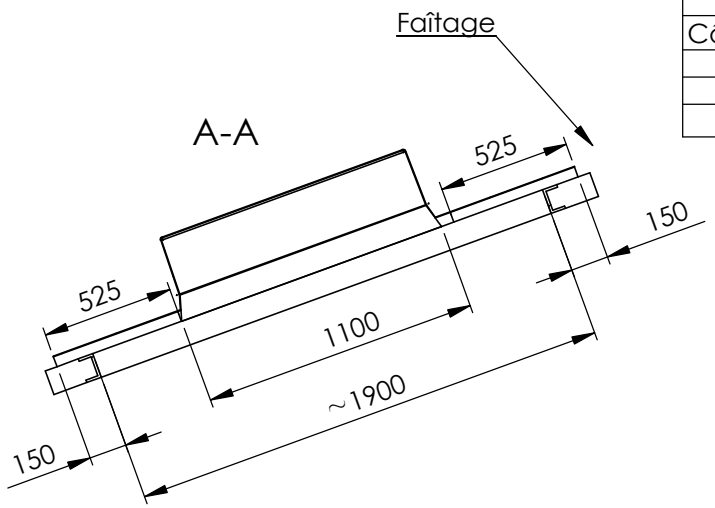

(S.U.E.) Aa (m²)	STD	H.P.A.
Sans grille RE	1.29	1.56
Avec grille RE	1.22	1.49

Avertissement:
Côtes données à titre indicatif! Il est impératif de se conformer aux régles de l'art indiquées dans les D.T.U. pour:
- le dimensionnement des supports
- la nature, la quantité et la qualité des fixations
- la mise en place des recouvrements (avec étanchéité complémentaire le cas échéant)

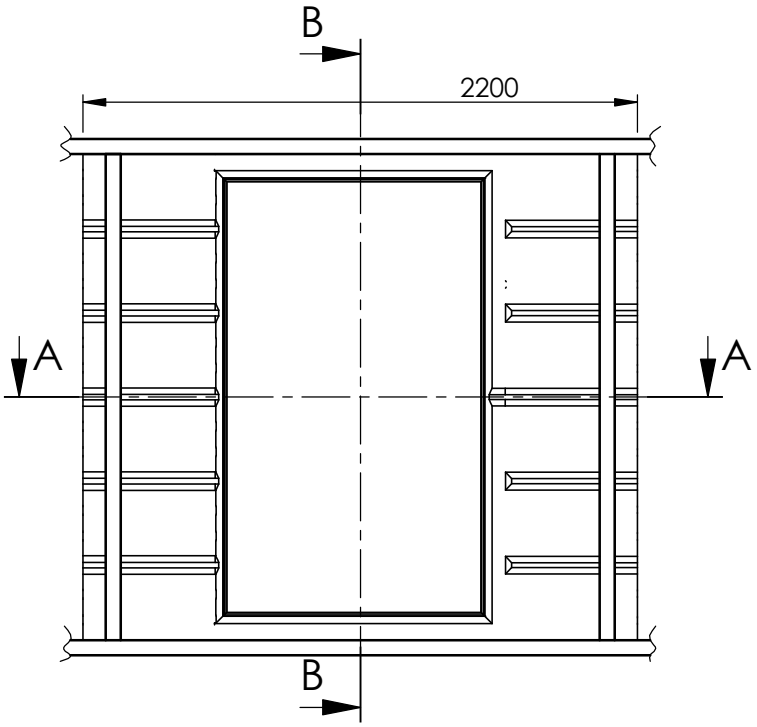

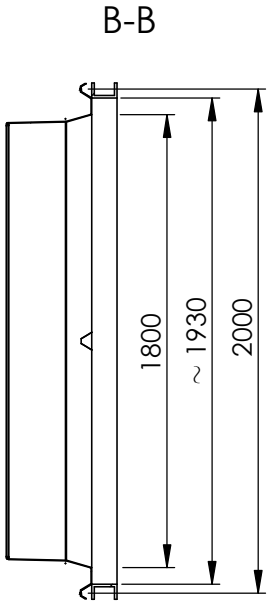

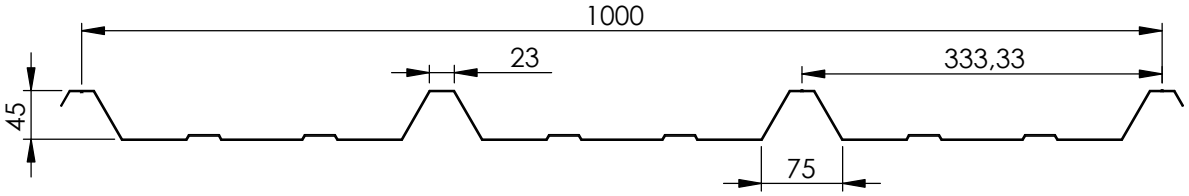

Parc d'Affaires de la Vallée d'Ozon 69970 CHAPONNAY - Tél. : +33 (0)4 78 96 69 00
Fax : +33 (0)4 78 96 69 19 – www.ecodis.fr - E-mail : accueil@ecodis.fr
SAS AU CAPITAL DE 1 600 000 € - CODE APE 2223z – RC LYON B 302 565 544 – N°TVA FR 35 302 565 544